FORD FOCUS 2 / 3 (универсал) 2004-,,,	артикул	D(кН)	S(кг)	T(кг)	C(кг)
	F109-A	6,1	75	1700	1000
D = g* TC/T+C (горизонтальная сила действующая между тягачом и прицепом)					
S – статическая вертикальная нагрузка на шар ТСУ					
T- технически допустимая масса тягача					
C - масса передаваемая на грунт осью или осями прицепа с центрально расположенной осью, когда он сцеплен с тягачом и загружен до до технически допустимой максимальной массы					

Тягово-сцепное устройство (F109-A) предназначено для сцепки легкового автомобиля с буксируемым прицепом полной массой до 1000 кг, скорость автопоезда не должна превышать 80 км/час.

Технические характеристики ТСУ соответствуют ГОСТ 28248-89 «Легковые автомобили. Тягово-сцепное устройство шарового типа. Основные размеры и " ОСТ 37.001.096-93 " Устройства тягово-сцепные шарового типа для буксировки караванов и легких прицепов. Общие технические требования".

Изготовитель постоянно совершенствует ТСУ, поэтому некоторые конструктивные изменения могут быть не отражены в настоящем издании.

1. Технические данные

Тип соединения	шаровой
Диаметр сцепного шара	50 мм
Масса ТСУ, не менее	16,5 кг

2. Комплект поставки

ТСУ F109-A	1 шт
Пакет комплектующих	1 шт
Пакет электропроводки	1 шт
Руководство по эксплуатации	1 шт

3. Монтаж ТСУ

Внимание!

Установка ТСУ должна осуществляться только в сервисных центрах имеющих лицензию на данный вид работ. Перед установкой ТСУ Внимательно Ознакомьтесь с настоящей инструкцией

- Перед тем, как произвести монтаж ТСУ, автомобиль необходимо установить на смотровой яме, отсоединить аккумуляторную батарею, затормозить автомобиль стояночным тормозом, под колеса положить упоры.
- Работу по монтажу должны производить два человека, соблюдая меры предосторожности.
- Перед установкой ТСУ необходимо снять задний бампер.
- Снять усилитель заднего бампера.
- Установить пластины крепления (15,17) ТСУ в лонжероны автомобиля.
- Снять глушитель с подушек крепления. Установить кронштейны ТСУ (12,14) на лонжероны автомобиля и закрепить болтами M12x35 (2) и M10x35 (1) используя штатные отверстия в лонжеронах.
- Установить усилитель заднего бампера. Установить бампер на автомобиль.
- Закрепить балку ТСУ к кронштейнам болтами M12x35(2).
- Установить Штепсельный разъем (ШР) на подрозетник ТСУ. Подключить провода от ШРа к электропроводке автомобиля согласно рис 1.
- Установить на ТСУ съемный шар и штепсельный разъем (ШР).
- Подсоединить аккумуляторную батарею и проверить действие сигналов.

4. Правила эксплуатации и технического обслуживания.

-Техническое обслуживание ТСУ заключается в периодическом осмотре болтовых креплений ТСУ. При необходимости болтовое соединение подтянуть.

-При сцепке прицепа с автомобилем шар ТСУ должен быть смазан консистентной смазкой.-После фиксации сцепной головки прицепа на шаре, осуществить связь автомобиля с прицепом, используя петли для крепления страховочных цепей.

Контакт	Цвет провода на ТСУ	Назначение
1 (L/1)	Желтый	Левый поворот
2 (54/2G)	Белый	Задний противотуманный
3 (31/3)	Черный	Масса
4 (R/4)	Зеленый	Правый поворот
5 (58R/5)	Оранжевый	Освещение номера
6 (54/6)	Красный	Стоп-сигнал
7 (58L/7)	Синий	Габарит

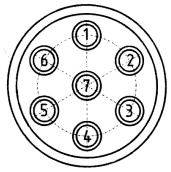

Рис.1 (схема подключения электропроводки)

Схема сборки F109-A

ПОЗИЦИЯ	ОБОЗНАЧЕНИЕ	ОПИСАНИЕ	К-ВО
1	Болт M10x35		6
2	Болт M12x35		4
3	Болт M12x90		2
4	Гайка M12		4
5	Провер d 10		6
6	Провер d 12		2
7	Шайба d 10		6
8	Шайба d 12		7
9	Прокладка шара		2
10	Подрозетник тип А		1
11	Балка ТСУ		1
12	Кронштейнт левый		1
13	Вкладыш левый		1
14	Кронштейнт правый		1
15	Вкладыш правый		1

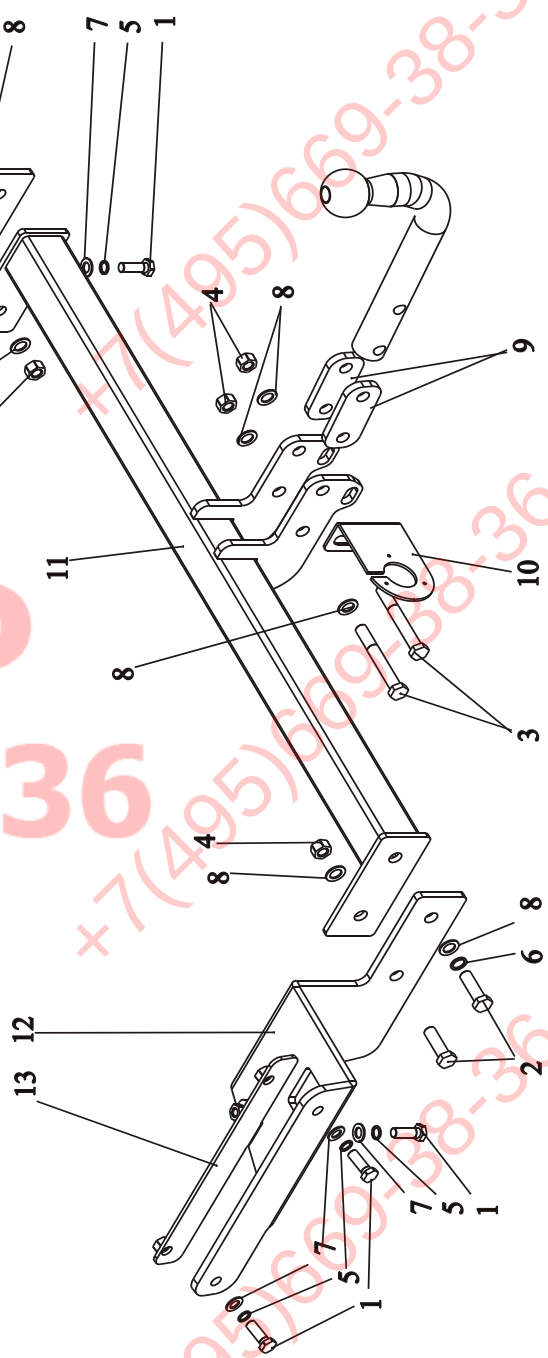

ФАРКОМ.РФ
+7(495)669-38-36